| | | | | |
|---|---|---|---|---|
| **Prüfbericht-Nr.:** *Test report no.:* | **DE254OCH 002** | **Auftrags-Nr.:** *Order no.:* | 1200243 10 | Seite 1 von 13 *Page 1 of 13* |
| **Kunden-Referenz-Nr.:** *Client reference no.:* | 5083 | **Auftragsdatum:** *Order date:* | 2025-09-11 | |
| **Auftraggeber:** *Client:* | HL Hutterer & Lechner GmbH, Brauhausgasse 3-5, 2325 Himberg b. Wien, Österreich | | | |
| **Prüfgegenstand:** *Test item:* | Geruchverschluss für Waschbecken<br>Trap for wash basin | | | |
| **Bezeichnung / Typ-Nr.:** *Identification / Type no.:* | Raumspar-WT-Möbelsiphon HL137N/30 und HL137N/40<br>Space saver trap HL137N/30 and HL137N/40 | | | |
| **Auftrags-Inhalt:** *Order content:* | Typprüfung<br>Type testing | | | |
| **Prüfgrundlage:** *Test specification:* | DIN EN 274-1:2002-05<br>Ablaufgarnituren für Sanitärausstattungsgegenstände; Details siehe Seite 3<br>*Waste fittings for sanitary appliances; details see page 3* | | | |

| | |
|---|---|
| **Wareneingangsdatum:** *Date of sample receipt:* | 2025-09-29 |
| **Prüfmuster-Nr.:** *Test sample no:* | A004104723-001 to 004 |
| **Prüfzeitraum:** *Testing period:* | 2025-10-23 – 2025-11-06 |
| **Ort der Prüfung:** *Place of testing:* | Würzburg |
| **Prüflaboratorium:** *Testing laboratory:* | TRLP |
| **Prüfergebnis*:** *Test result*:* | Pass |

| | | | |
|---|---|---|---|
| **geprüft von:** *tested by:* | X Signiert von: Reiner Schlereth | **genehmigt von:** *authorized by:* | X Signiert von: Christian Brehm |
| **Datum:** *Date:* 2025-11-11 | | **Ausstellungsdatum:** *Issue date:* 2025-11-11 | |
| **Stellung** / Position: | Sachverständige(r)/Expert | **Stellung** / Position: | Sachverständige(r)/Expert |

**Sonstiges /** *Other:* Dieser Prüfbericht ersetzt Prüfbericht Nr. DE254OCH 001
This test report replaced test report no. DE254OCH 001

**Zustand des Prüfgegenstandes bei Anlieferung:** *Condition of the test item at delivery:* Prüfmuster vollständig und unbeschädigt *Test item complete and undamaged*

| | | | | |
|---|---|---|---|---|
| * Legende: | P(ass) = entspricht o.g. Prüfgrundlage(n) | F(ail) = entspricht nicht o.g. Prüfgrundlage(n) | N/A = nicht anwendbar | N/T = nicht getestet |
| ** Legend:* | *P(ass) = passed a.m. test specification(s)* | *F(ail) = failed a.m. test specification(s)* | *N/A = not applicable* | *N/T = not tested* |

**Dieser Prüfbericht bezieht sich nur auf das o.g. Prüfmuster und darf ohne Genehmigung der Prüfstelle nicht auszugsweise vervielfältigt werden. Dieser Bericht berechtigt nicht zur Verwendung eines Prüfzeichens.**
*This test report only relates to the above mentioned test sample. Without permission of the test center this test report is not permitted to be duplicated in extracts. This test report does not entitle to carry any test mark.*

## Anmerkungen
*Remarks*

| **A 1 Prüfmittel** | ***A 1 Test Equipment*** |
|---|---|
| Alle eingesetzten Prüfmittel waren zum angegebenen Prüfzeitraum gemäß eines festgelegten Kalibrierungsprogramms unseres Prüfhauses kalibriert. Sie entsprechen den in den Prüfprogrammen hinterlegten Anforderungen. Die Rückverfolgbarkeit der eingesetzten Prüfmittel ist durch die Einhaltung der Regelungen unseres Managementsystems gegeben.<br>Detaillierte Informationen bezüglich Prüfkonditionen, Prüfequipment und Messunsicherheiten sind im Prüflabor vorhanden und können auf Wunsch bereitgestellt werden. | *The equipment used during the specified testing period was calibrated according to our test laboratory calibration program. The equipment fulfils the requirements included in the relevant standards. The traceability of the test equipment used is ensured by compliance with the regulations of our management system.*<br>*Detailed information regarding test conditions, equipment and measurement uncertainty is available in the test laboratory and could be provided on request.* |
| **A 2 Digitale Unterschrift** | ***A 2 Digital signature*** |
| Wie vertraglich vereinbart, wurde dieses Dokument nur digital unterzeichnet. Der TÜV Rheinland hat nicht überprüft, welche rechtlichen oder sonstigen diesbezüglichen Anforderungen für dieses Dokument gelten. Diese Überprüfung liegt in der Verantwortung des Benutzers dieses Dokuments. Auf Verlangen des Kunden kann der TÜV Rheinland die Gültigkeit der digitalen Signatur durch ein gesondertes Dokument bestätigen. Diese Anfrage ist an unseren Vertrieb zu richten. Eine Umweltgebühr für einen solchen zusätzlichen Service wird erhoben. Informationen zur Verifizierung der Authentizität unserer Dokumente erhalten Sie auf folgender Webseite: go.tuv.com/digital-signature | *As contractually agreed, this document has been signed digitally only. TUV Rheinland has not verified and unable to verify which legal or other pertaining requirements are applicable for this document. Such verification is within the responsibility of the user of this document. Upon request by its client, TUV Rheinland can confirm the validity of the digital signature by a separate document. Such request shall be addressed to our Sales department. An environmental fee for such additional service will be charged. For information on verifying the authenticity of our documents, please visit the following website: go.tuv.com/digital-signature* |
| **A 3 Unterauftragnehmer** | ***A 3 Subcontractors*** |
| Prüfklausel mit der Note * wurden an qualifizierte Unterauftragnehmer vergeben und sind unter der jeweiligen Prüfklausel des Berichts beschrieben.<br>Abweichungen von Prüfspezifikation(en) oder Kundenanforderungen sind in der jeweiligen Prüfklausel im Bericht aufgeführt. | *Test clauses with remark of * are subcontracted to qualified subcontractors and descripted under the respective test clause in the report.*<br>*Deviations of testing specification(s) or customer requirements are listed in specific test clause in the report.* |
| **A 4 Entscheidungsregel** | ***A 4 Decision rule*** |
| Die Entscheidungsregel für Konformitätserklärungen basierend auf numerischen Messergebnisen in diesem Prüfbericht basiert auf der "Null-Grenzwert-Regel" und der "Einfachen Akzeptanz" gemäß ILAC G8:2019 und IEC Guide 115:2021, es sei denn, in der auf Seite 1 dieses Berichts genannten angewandten Norm ist etwas anderes festgelegt oder vom Kunden gewünscht. Dies bedeutet, dass die Messunsicherheit nicht berücksichtigt wird und daher auch nicht im Prüfbericht angegeben wird. Zu weiteren Informationen bezueglich des Risikos durch diese Entscheidungsregel siehe ILAC G8:2019. | *The decision rule for statements of conformity, based on numerical measurement results, in this test report is based on the "Zero Guard Band Rule" and "Simple Acceptance" in accordance with ILAC G8:2019 and IEC Guide 115:2021, unless otherwise specified in the applied standard mentioned on Page 1 of this report or requested by the customer. This means that measurement uncertainty is not taken in account and hence also not declared in the test report. For additional information to the resulting risk based of this decision rule please refer to ILAC G8:2019.* |
| **A 5 Akkreditierung** | ***A 5 Accreditation*** |
| Wenn auf dem Bericht kein Akkreditierungshinweis aufgebracht ist, wurde der Bericht nicht im akkreditierten Bereich erstellt und ist folglich auch nicht vom EA MLA abgedeckt. Unabhängig davon wurde der Bericht auf Basis der allgemeinen Regeln der ISO/IEC 17000er Reihe erstellt. Mit "#" gekennzeichnete Prüfungen sind nicht Bestandteil der Akkreditierung D-PL-14169-03-00. | *If there is no accreditation notice on the report, the report has not been produced in the accredited area and is consequently not covered by the EA MLA. Regardless of this, the report has been prepared based on the general rules of the ISO/IEC 17000 series. Tests marked with "#" are not covered by the accreditation D-PL-14169-03-00.* |

## Produktbeschreibung
*Product description*

| | |
|---|---|
| **B 1 Produktdetails** | ***B 1 Product details*** |
| Raumspar-WT-Möbelsiphon<br>HL 137N/30<br>HL 137N/40 | *Space-saving WT furniture trap*<br>*HL 137N/30*<br>*HL 137N/40* |
| **B 2 Ausstattung / Zubehör** | ***B 2 Equipment / Accessories*** |
| siehe B 1 | *see B 1* |
| **B 3 Maße** | ***B 3 Dimensions*** |
| siehe D 4 | *see D 4* |
| **B 4 Verwendete Materialien** | ***B 4 Used materials*** |
| siehe C 4.3 | *see C 4.3* |
| **B 5 Eingereichte Unterlagen** | ***B 5 Submitted documents*** |
| Es liegen folgende Dokumente vor:<br>Zeichnungen / Stücklisten, | *The following documents are available:*<br>*Drawings / material lists,* |
| **B 6 Fotodokumentation** | ***B 6 Photo documentation*** |
| Keine Fotodokumentation erforderlich. | *No photo documentation required.* |
| **B 7 Prüfverfahren** | ***B 7 Test procedures*** |
| Die Prüfungen wurden nach den Anforderungen folgender Normen durchgeführt:<br><br>EN 274-1:2002<br>Ablaufgarnituren für Sanitärausstattungsgegenstände - Teil 1: Anforderungen;<br>siehe Abschnitt C<br>EN 274-2:2002<br>Ablaufgarnituren für Sanitärausstattungsgegenstände - Teil 2: Prüfverfahren<br>siehe Abschnitt D | *The tests are carried out according to the requirements of the following standards:*<br><br>*EN 274-1:2002*<br>*Waste fittings for sanitary appliances – Part 1: Requirements*<br>*see Section C*<br>*EN 274-2:2002*<br>*Waste fittings for sanitary appliances – Part 2: Test methods*<br>*see Section D* |
| **B 8 Hersteller:** | ***B 8 Manufacturer:*** |
| HL Hutterer & Lechner GmbH,<br>Brauhausgasse 3-5,<br>2325 Himberg b. Wien,<br>Österreich | *HL Hutterer & Lechner GmbH,*<br>*Brauhausgasse 3-5,*<br>*2325 Himberg b. Wien,*<br>*Österreich* |
| **B 9 Herstellwerk:** | ***B 9 Production plant:*** |
| wie vor | *as above* |

| **Anforderungen – Prüfungen**<br>**Messergebnisse – Bemerkungen** | *Requirements – Tests*<br>*Measuring results – Remarks* | **Ergebnis**<br>*Result* |
|---|---|---|
| **C Prüfung nach EN 274-1** | ***C Testing according EN 274-1*** | |
| **C 1 Anwendungsbereich** | ***C 1 Scope*** | |
| Siehe EN 274-1 | *See EN 274-1* | |
| **C 2 Normative Verweisungen** | ***C 2 Normative references*** | |
| Siehe EN 274-1 | *See EN 274-1* | |
| **C 3 Begriffe** | ***C 3 Terms and definitions*** | |
| Siehe EN 274-1 | *See EN 274-1* | |
| **C 4 Anforderungen** | ***C 4 Requirements*** | |
| **C 4.1 Allgemeines** | ***C 4.1 General*** | |
| Ablaufventile, Geruchverschlüsse und Überläufe ermöglichen die Funktion von Sanitärausstattungsgegenständen.<br>Sie müssen an Entwässerungsanlagen nach EN 12056-1 und EN 12056-2 angeschlossen werden können. | *Waste outlets, traps and overflows enable the functioning of sanitary appliances.*<br><br>*They shall be capable of being connected to drainage pipework systems in accordance with EN 12056-1 and EN 12056-2.* | |
| **C 4.2 Beschaffenheit der Oberflächen** | ***C 4.2 Appearance of surfaces*** | |
| Bei Betrachtung mit unbewaffnetem Auge müssen die inneren und äußeren Oberflächen der Ablaufgarnituren glatt sein und frei von Rissen, Blasen und anderen Oberflächenschäden, welche deren Funktion beeinträchtigen.<br>Die Beschaffenheit von sichtbaren elektrolytischen NiCr-Überzügen muss EN 248 entsprechen. | *When viewed without magnification, the internal and external surfaces of the waste fittings shall be smooth, free from grooving, blistering or any other surface defects likely to impair their functioning.*<br>*The appearance of visible electrodeposited NiCr coatings shall comply with EN 248.* | |
| Es sind keine Oberflächenschäden Risse oder Blasen mit unbewaffnetem Auge sichtbar | *There is no surface damage, cracks or blisters visible without magnification* | P ☒<br>F ☐<br>N/A ☐<br>N/T ☐ |
| Sichtbare Oberflächen die mit elektrolytischen NiCr-Überzügen versehen sind, sind nicht vorhanden. Anforderungen bezüglich EN 248 sind in diesem Fall nicht zu stellen. | *The sample has no viewable electrolytically coated NiCr surfaces. Requirements according to EN 248 are not applicable in this case.* | P ☐<br>F ☐<br>N/A ☒<br>N/T ☐ |

| **Anforderungen – Prüfungen**<br>**Messergebnisse – Bemerkungen** | *Requirements – Tests*<br>*Measuring results – Remarks* | **Ergebnis**<br>*Result* |
|---|---|---|
| **C 4.3 Werkstoffe** | ***C 4.3 Materials*** | |
| Ablaufventile und Geruchverschlüsse müssen aus Werkstoffen hergestellt werden, die dem zeitweiligen Kontakt mit häuslichem Abwasser bei Prüfungen nach Abschnitt 3 von EN 274-2 in einem Temperaturbereich von (20 ± 5) °C bis (95 +0/ −2) °C widerstehen. Für Ablaufventile und Geruchverschlüsse, hergestellt nur aus metallenen Werkstoffen, gilt diese Anforderung als erfüllt.<br>Die verwendeten Werkstoffe müssen derart beschaffen sein, dass die Endprodukte die Anforderungen dieser Norm einhalten. Es liegt in der Verantwortung des Herstellers von Ablaufgarnituren, Werkstoffe zu verwenden, die diesen Zweck erfüllen. Diese Anforderung beinhaltet nicht die Anwendung aggressiver Rohrreinigungsmittel. Die Anwendung derartiger Mittel liegt außerhalb des Anwendungsbereiches dieser Norm. | *Waste outlets and traps shall be manufactured from materials which withstand intermittent contact with domestic waste water with a temperature range from (20 ± 5) °C to (95 +0/ -2) °C when tested in accordance with clause 3 of EN 274-2. Waste outlets and traps made of only metallic materials are deemed to satisfy this requirement.*<br>*The materials used shall be such that the finished products meet the requirements of this standard. It is the responsibility of the manufacturer of the waste fittings to employ materials which are fit for this purpose. This requirement does not cover the use of aggressive drain cleaning materials. The use of such materials is beyond the scope of this standard.* | |
| Nach Information des Prüflabors kommen folgende maßgebliche Werkstoffe zum Einsatz:<br>(Siehe auch Zeichnungen bzw. Stückliste des Herstellers) | *According to the information of the test laboratory the following relevant materials are used.*<br>*(See also manufacturers drawings respectively material list)* | |

| **Bauteilbezeichnung** | **Werkstoff** | ***Designation*** | ***Material*** |
|---|---|---|---|
| Verbindungsrohre und Formstücke | PP | *Connection pipes and fittings* | *PP* |
| Zuflussrohr, Geruchverschluss | PP | *inlet pipe, trap* | *PP* |
| Dichtungen | Novopress 880<br>ML20-10220 | *Sealing* | *Novopress 880*<br>*ML20-10220* |

| | | |
|---|---|---|
| **C 4.4 Konstruktion** | ***C 4.4 Design*** | |
| **C 4.4.1 Ablaufventile** | ***C 4.4.1 Waste outlets*** | |
| Ablaufventile können aus einem Stück oder aus verschiedenen Teilen hergestellt sein, entweder mit oder ohne Überlauf. Sie können einen Geruchverschluss mit einschließen.<br>Ablaufventile ohne Geruchverschluss müssen ein Gewindeende oder ein glattes Ende nach Tabelle 1 haben.<br>Ablaufventile können mit einem festen oder entfernbaren Sieb ausgestattet sein. | *Waste outlets may be manufactured in one piece or may comprise various pieces joined together mechanically, either with or without an overflow. They can include a trap.*<br>*Waste outlets not fitted with a trap shall have a threaded or a plain outlet dimensioned as given in Table 1.*<br>*Waste outlets can be fitted with a fixed or removable grille.* | |

| **Anforderungen – Prüfungen**<br>**Messergebnisse – Bemerkungen** | *Requirements – Tests*<br>*Measuring results – Remarks* | **Ergebnis**<br>*Result* |
|---|---|---|
| **C 4.4.2 Geruchverschlüsse** | ***C 4.4.2 Traps*** | |
| Geruchverschlüsse können röhrenförmig oder flaschenförmig sein; letztere haben entweder eine Tauchwand oder ein Tauchrohr. Alle Geruchverschlüsse müssen reinigbar sein. Andere Konstruktionen sind zulässig, vorausgesetzt, sie erfüllen alle Anforderungen dieser Norm.<br>In keinem Fall darf es möglich sein, die Höhe des Geruchverschlusses unter den in Tabelle 2 (siehe EN 274) angegebenen Mindestwert zu verringern.<br>Geruchverschlussanschlüsse müssen so gestaltet sein, dass sie an Ablaufventile geeigneter Maße angeschlossen werden können, wenn sie als separate Gegenstände geliefert werden.<br>Zusätzliche Anschlüsse und Überläufe müssen so angeschlossen werden, dass die Geruchverschlusshöhe H nach Tabelle 2 (siehe EN 274) sichergestellt ist.<br>Jeder in einem Geruchverschluss eingebaute Überlaufanschluss muss, so wie im Bild 1 (siehe EN 274) gezeigt, angeordnet werden. Diese Anforderung ist auf alle Geruchverschlussbauarten anzuwenden. | *Traps may be either tubular or bottle type, the latter having either a division or diptube. All traps shall be capable of being cleaned. Other designs are permissible, provided that they meet all the requirements of this standard.*<br>*In all cases it shall not be possible to reduce the depth of the water seal below the minimum as given in Table 2 (see EN 274).*<br>*Trap inlets shall be such that they can be connected to waste outlets of the appropriate size when the trap is supplied as a separate item.*<br>*Additional inlets and overflows shall be connected in such a way that the depth of water seal H, in accordance with Table 2 (see EN 274), is ensured.*<br>*Any overflow connection incorporated into a trap shall be positioned as specified in Figure 1 (see EN 274). This requirement shall apply to all types of trap.* | |
| **C 4.5 Maße** | ***C 4.5 Dimensions*** | |
| siehe EN 274 und D 4 | *See EN 274 and D 4* | |
| Die in Tabelle 1 und 2 festgelegten Maße der Ablaufgarnituren stellen sicher, dass die Ablaufgarnituren an Sanitärausstattungsgegenstände nach EN 31, EN 32, EN 35, EN 36, EN 111, EN 232, EN 251 und EN 695 mit den Entwässerungsanlagen angeschlossen werden können | *The waste fittings dimensions specified in Tables 1 and 2 ensure that the waste fittings can be assembled to the appropriate sanitary appliances in accordance with EN 31, EN 32, EN 35, EN 36, EN 111, EN 232, EN 251 and EN 695 and connection to drainage pipework systems.* | |
| **C 4.6 Hydraulische Anforderungen** | ***C 4.6 Hydraulic requirements*** | |
| Siehe EN 274 und D 5. | *See EN 274 and D 5.* | |
| Bei Prüfung nach Abschnitt 5 von EN 274-2 dürfen die Durchflüsse der Ablaufgarnituren die Werte nach Tabelle 3 nicht unterschreiten. | *When tested in accordance with clause 5 of EN 274-2 the flowrates of waste fittings shall not be less than the values given in Table 3.* | |
| **C 4.7 Dichtheit** | ***C 4.7 Tightness*** | |
| **C 4.7.1 Dichtheit von Ablaufventil mit Stopfen oder Kegel** | ***C 4.7.1 Tightness of waste outlet with plug or flap*** | |
| Bei Prüfung nach 6.1 von EN 274-2 muss die Leckrate ≤ 1 l/h sein. | *When tested in accordance with 6.1 of EN 274-2 the leakage shall be less than 1 l/h.* | |

| **Anforderungen – Prüfungen**<br>**Messergebnisse – Bemerkungen** | *Requirements – Tests*<br>*Measuring results – Remarks* | **Ergebnis**<br>*Result* |
|---|---|---|
| **C 4.7.2 Dichtheit der Ablaufgarnitur** | ***C 4.7.2 Tightness of waste fitting*** | |
| Bei Prüfung nach 6.2 von EN 274-2 darf keine Undichtheit während der Prüfdauer auftreten. | *When tested in accordance with 6.2 of EN 274-2 there shall be no leakage during the test period.* | |
| **C 5 Kennzeichnung** | ***C 5 General requirements*** | |
| Alle Ablaufgarnituren müssen dauerhaft gekennzeichnet sein, mindestens mit:<br>- Name oder Kennzeichen des Herstellers;<br>- EN 274<br>Ist die Kennzeichnung des Produktes nicht möglich, muss die Verpackung diese Information tragen. | All waste fittings shall be marked indelibly with at least:<br>- name or mark of manufacturer<br>- EN 274.<br>If marking the product is not practical, the packaging shall carry this information. | |
| *Messergebnisse / Bemerkungen:* | *Measuring results / Remarks:* | |
| Anforderungen an die Kennzeichnung sind zum Zeitpunkt der Typprüfung nicht zu stellen.<br>Die Kennzeichnung ist im Rahmen der Serienfertigung, je nach Einsatzbereich, an die Vorgaben der Norm anzupassen. | *According to the operating range the marking must be adapted to the standard during the serial production.*<br>*Requirements concerning the marking are not applicable at the time of the type testing.* | P ☐<br>F ☐<br>N/A ☒<br>N/T ☐ |
| **C 6 Güteüberwachung** | ***C 6 Quality control*** | |
| Die Güteüberwachung muss nach EN 274-3 durchgeführt werden. | The quality control shall be provided as given in EN 274-3. | |
| Die Güteüberwachung ist nicht Bestandteil der Typprüfung. | The quality control is not part of the type test. | |
| **Anhang A (informativ)** | ***Annex A (informative)*** | |
| Siehe EN 274-1 | *See EN 274-1* | |

| **Anforderungen – Prüfungen**<br>**Messergebnisse – Bemerkungen** | *Requirements – Tests*<br>*Measuring results – Remarks* | **Ergebnis**<br>*Result* |
|---|---|---|
| **D Prüfung nach EN 274-2** | ***D Testing according EN 274-2*** | |
| **D 1 Anwendungsbereich** | ***D 1 Scope*** | |
| Siehe EN 274-2 | *See EN 274-2* | |
| **D 2 Normative Verweisungen** | ***D 2 Normative references*** | |
| Siehe EN 274-2 | *See EN 274-2* | |
| **D 3 Temperaturwechselprüfung** | ***D 3 Temperature cycling test*** | |
| Ablaufventile und Geruchverschlüsse müssen mit heißem und kaltem Wasser für fünf Zyklen nach folgendem Ablauf durchflossen werden:<br>a) X l/s Wasser mit einer Temperatur von (95 +0/ −2) °C für eine Dauer von 15 min mit einem konstanten Durchfluss<br>und<br>b) X l/s Wasser mit einer Temperatur von (20 ± 5) °C für eine Dauer von 10 min mit einem konstanten Durchfluss.<br>Der Wert X ist der Mindestdurchfluss nach Tabelle 4 von EN 274-1, aber mit einem Höchstdurchfluss von 0,5 l/s.<br>Das Wasser muss in das Ablaufventil mit der geforderten Temperatur eintreten.<br>Eine Entleerungsperiode zwischen den Zyklen von weniger als 5 s ist zulässig. | *Waste outlets and traps shall be subjected to the passage of hot and cold water according to the following schedule for 5 cycles:*<br>*a) X l/s of water of a temperature of (95 +0/-2) °C over a period of 15 min at a constant flowrate*<br>*and*<br>*b) X l/s of water of a temperature of (20 ± 5) °C over a period of 10 min at a constant flowrate.*<br>*The value of X is the minimum flow rate as given in Table 4 of EN 274-1, but with a maximum of 0,5 l/s.*<br>*The water shall enter the waste outlet having the required temperature.*<br>*A drainage period between cycles of up to 5 s is permissible.* | |
| Eingestellter Durchfluss l/s: 0,5<br>Durchgeführte Zyklen: 5 | *Adjusted flow rate l/s: 0,5*<br>*Cycles carried out: 5* | |
| Anschließende Dichtheitsprüfung:<br>Alle Geruchverschlussteile und Verbindungen wurden einem Wasserdruck von 0,01 MPa (0,1 bar) für eine Dauer von 5 min ausgesetzt. | *Afterwards tightness test:*<br>*Subjected all trap parts and connections to a water pressure of 0,01 MPa (0,1 bar) for a period of 5 min.* | |
| Messergebnisse / Bemerkungen: | *Measuring results / Remarks:* | |

| Bezeichnung<br>*Designation* | Anforderung /<br>*Requirement* | Messergebnisse /<br>*Bemerkungen:* | |
|---|---|---|---|
| Geruchverschlüsse<br>*Trap.*<br>*HL 137/N30*<br>*HL 137/N40* | Keine Undichtheit während der Prüfdauer<br>*No leakage during the test period* | Keine Undichtheit während der Prüfdauer<br>*No leakage during the test period* | P ☒<br>F ☐<br>N/A ☐<br>N/T ☐ |

| **Anforderungen – Prüfungen**<br>**Messergebnisse – Bemerkungen** | *Requirements – Tests*<br>*Measuring results – Remarks* | **Ergebnis**<br>*Result* |
|---|---|---|
| **D 4 Maßanforderungen** | ***D 4 Dimensional requirements*** | |

**Maße von Abläufen und Überläufen Tablle 1**
***Dimensions of waste outlets and overflows table 1***

| **Maß**<br>***Dimension*** | **Maßbuchstabe**<br>***Symbol*** | **Anforderung**<br>***Requirement* mm** | **Bemerkung *Remark*** | **Messwert**<br>***Measured value* mm** |
|---|---|---|---|---|
| Gewinde der Überwurfmutter<br>*Thread of nuts* | B | ISO 228-1-G 1¼ | Waschbecken, Bidet<br>*Wash basin, bidet* | ISO 228-1-G 1¼ |
| Nutzbare Gewindelänge der Überwurfmutter in Bild 14<br>*Useful length of thread of nuts in Figure 14* | m | 8 - 11 | Überwurfmutter aus Kunststoff<br>*Nut made of plastic material* | 8 |

*Messergebnisse / Bemerkungen:*
*Measuring results / Remarks:*

P ☒
F ☐
N/A ☐
N/T ☐

**Maße der Geruchverschlüsse Tabelle 2**
***Dimensions of traps table 2***

| **Maß**<br>***Dimension*** | **Maßbuchstabe**<br>***Symbol*** | **Anforderung**<br>***Requirement* mm** | **Bemerkung *Remark*** | **Messwert**<br>***Measured value* mm** |
|---|---|---|---|---|
| Höhe des Geruchverschlusses<br>*Depth of water seal* | H | ≥ 50 | Für teilgefüllte Anschlussleitungen nach EN 12056-2 (Typ I und II)<br>*For partly filled discharge branches in accordance with EN 12056-2 (type I and II)* | 50 |
| Anschluss an die Entwässerungsleitung PP<br>*Connection to the discharge pipe PP* | D | DN/OD 32 PP<br>32 +0,3/ -0 | nach EN 1451-1<br>*according to EN 1451-1* | 32,1 |
| Anschluss an die Entwässerungsleitung PP<br>*Connection to the discharge pipe PP* | D | DN/OD 40 PP<br>40 +0,3/ -0 | nach EN 1451-1<br>*according to EN 1451-1* | 40,0 |
| Wanddicke PP<br>*Wall thickness PP* | $e_{min}$ | DN/OD 32 PP<br>1,8 | nach EN 1451-1<br>*according to EN 1451-1* | 1,9 |
| Wanddicke PP<br>*Wall thickness PP* | $e_{min}$ | DN/OD 40 PP<br>1,8 | nach EN 1451-1<br>*according to EN 1451-1* | 1,9 |
| Länge des geraden Teils des Geruchverschlusses mit glattem Ende<br>*Length of straight part of plain ended trap outlet* | L | ≥ 30 | - | 130 |
| Länge für den Unterputzanschluss<br>*Length for connection through walls* | K | ≥ 245 | - | 465 |

| **Anforderungen – Prüfungen**<br>**Messergebnisse – Bemerkungen** | *Requirements – Tests*<br>*Measuring results – Remarks* | **Ergebnis**<br>*Result* |
|---|---|---|

| **Maß**<br>***Dimension*** | **Maßbuchstabe**<br>***Symbol*** | **Anforderung**<br>***Requirement* mm** | **Bemerkung *Remark*** | **Messwert**<br>***Measured value***<br>**mm** |
|---|---|---|---|---|
| Gewinde der Überwurfmuttern<br>*Thread of nuts* | B | ISO 228-1-G 1¼ | Waschbecken, Bidet<br>*Wash basin, bidet* | ISO 228-1-G 1¼ |
| Nutzbare Gewindelänge<br>*Useful length of thread* | m | 8 - 11 | Überwurfmuttern aus Kunststoff<br>*Nut made of plastics materials* | 8 |
| a) Der erste volle Gewindegang muss innerhalb von 2 mm vom Ende des Stutzens beginnen.<br>*a) The first full diameter thread shall start with 2 mm from the end of spigot.* | | | | |

| | |
|---|---|
| *Messergebnisse / Bemerkungen:*<br>*Measuring results / Remarks:* | P ☒<br>F ☐<br>N/A ☐<br>N/T ☐ |
| **D 5.3 Durchfluss des Ablaufventils mit einem Geruchverschluss** | ***D 5.3 Flow rate of waste outlet with a trap*** |
| Falls anwendbar siehe hydraulische Messwerte im Anschluss. | *If applicable see hydraulic measured values below.* |
| **D 5.4 Durchfluss des Geruchverschlusses** | ***D 5.4 Flow rate of trap*** |
| Falls anwendbar siehe hydraulische Messwerte im Anschluss. | *If applicable see hydraulic measured values below.* |
| **D 5.5 Durchfluss des Überlaufes** | ***D 5.5 Flow rate of overflow*** |
| Falls anwendbar siehe hydraulische Messwerte im Anschluss. | *If applicable see hydraulic measured values below.* |
| **Hydraulische Messwerte** | ***Hydraulic measured values*** |

| **Abfluss Q von Bauteil**<br>***Flow rate Q of component*** | **Prüfhöhe C/U**<br>***Test level C/U***<br>***mm*** | **Anforderung $Q_{min}$**<br>***Requirement $Q_{min}$***<br>**l/s** | **Messwert Q**<br>***Measured value Q***<br>**l/s** | |
|---|---|---|---|---|
| | | | HL 137N/30 | HL137N/40 |
| Geruchverschluss allein für Waschbecken, Bidet<br>*Trap alone for wash basin, bidet* | 120 ± 2 | 0,6 | 0,64 | 0,68 |

P ☒
F ☐
N/A ☐
N/T ☐

| **Anforderungen – Prüfungen**<br>**Messergebnisse – Bemerkungen** | *Requirements – Tests*<br>*Measuring results – Remarks* | **Ergebnis**<br>*Result* |
|---|---|---|
| **D 6 Dichtheit** | ***D 6 Leaktightness*** | |
| **D 6.1 Dichtheit des Ablaufventils mit Stopfen oder Kegel** | ***D 6.1 Leaktightness of waste outlet with plug or flap*** | |
| Das Ablaufventil mit geschlossenem Stopfen oder Kegel ist am Boden des Prüfbehälters (siehe Bild 2 EN 274-2) zu befestigen.<br>Der Prüfbehälter wird bis zu einer Höhe von 120 mm gefüllt und die gesamte Wassermenge, die am Stopfen oder Kegel vorbeifließt, wird über eine Dauer von 1 h aufgefangen.<br>Die Menge des aufgefangenen Wassers wird gemessen. | *Fit the waste outlet to the bottom of the test tank (see Figure 2 EN 274-2) with the plug in position or the flap closed.*<br>*Fill the test tank with water to a height of 120 mm and collect any water, which flows past the waste outlet flap or plug during a period of 1 h.*<br>*Measure the quantity of water collected.* | |
| Messergebnisse / Bemerkungen: | *Measuring results / Remarks:* | |
| Ein Ablaufventil mit Stopfen oder Kegel ist nicht vorhanden.<br>Anforderungen nicht zutreffend | *A waste outlet with plug or flap is not available.*<br>*Requirements not applicable* | P ☐<br>F ☐<br>N/A ☒<br>N/T ☐ |
| **D 6.2 Dichtheit der Geruchverschlüsse** | ***D 6.2 Leaktightness of traps*** | |
| Alle Geruchverschlussteile und Verbindungen (siehe Bild 8) werden einem Wasserdruck von 0,01 MPa (0,1 bar) für eine Dauer von 5 min ausgesetzt.<br>Für Geruchverschlüsse, die der Temperaturwechselprüfung unterzogen wurden, ist die Dichtheit unmittelbar danach zu prüfen | *Subject all trap parts and connections (see Figure 8) to a water pressure of 0,01 MPa (0,1 bar) for a period of 5 min.*<br>*For traps which have been subjected to a temperature cycling test, the leaktightness shall be tested immediately after the test* | |
| Messergebnisse / Bemerkungen: | *Measuring results / Remarks:* | |

| **Bauteil**<br>***Component*** | **Anforderung**<br>***Requirement*** | **Ergebnis**<br>***Result*** | |
|---|---|---|---|
| Geruchverschlüsse<br>*Trap.*<br>*HL137N/30*<br>*HL137N/40* | Keine Undichtheit während der Prüfdauer<br>*No leakage during the test period* | Keine Undichtheit während der Prüfdauer<br>*No leakage during the test period* | P ☒<br>F ☐<br>N/A ☐<br>N/T ☐ |

| **Anforderungen – Prüfungen**<br>**Messergebnisse – Bemerkungen** | *Requirements – Tests*<br>*Measuring results – Remarks* | **Ergebnis**<br>*Result* |
|---|---|---|

| **Zeichnung** | **Drawing** |
|---|---|

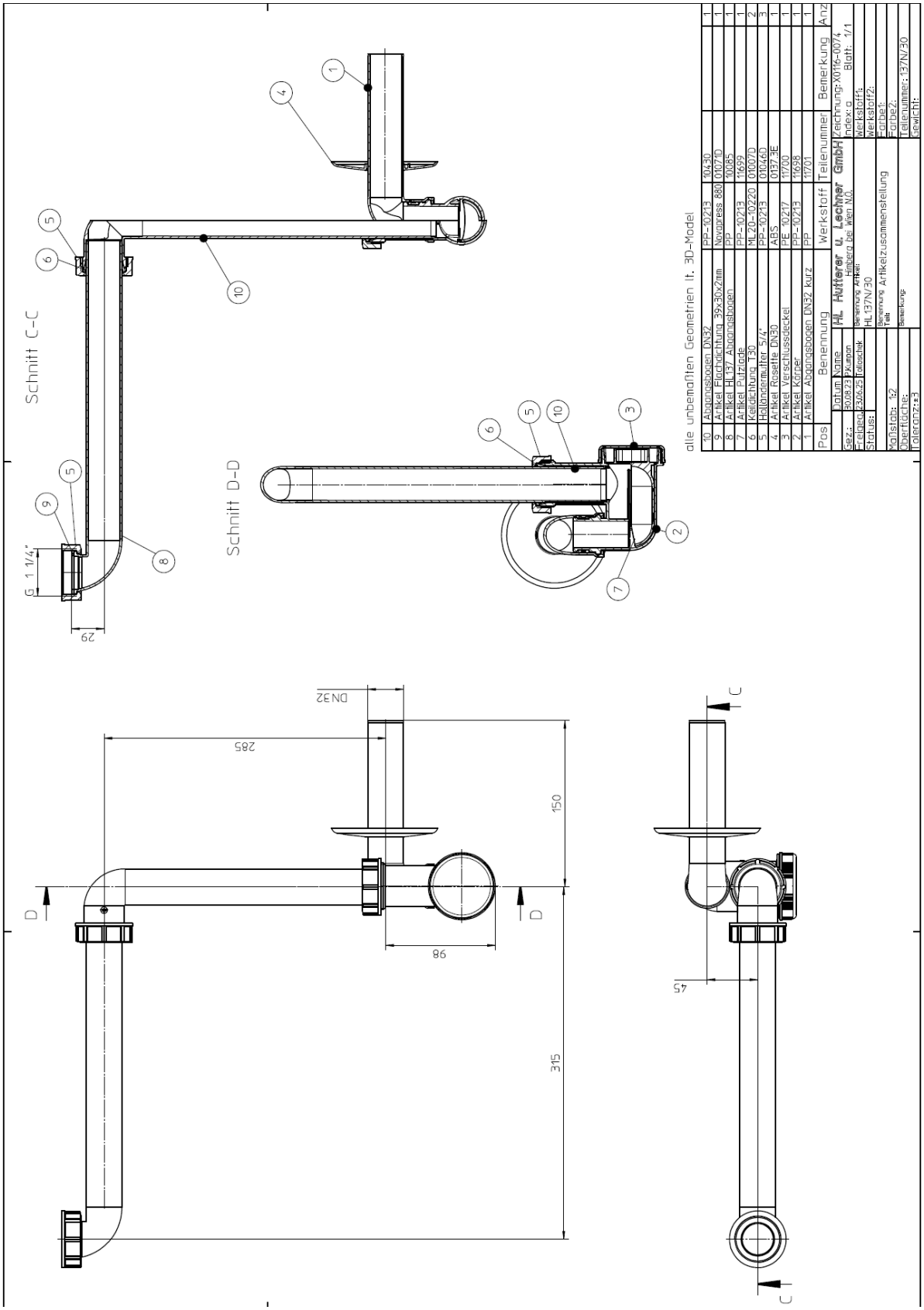

| **Anforderungen – Prüfungen**<br>**Messergebnisse – Bemerkungen** | *Requirements – Tests*<br>*Measuring results – Remarks* | **Ergebnis**<br>*Result* |
|---|---|---|

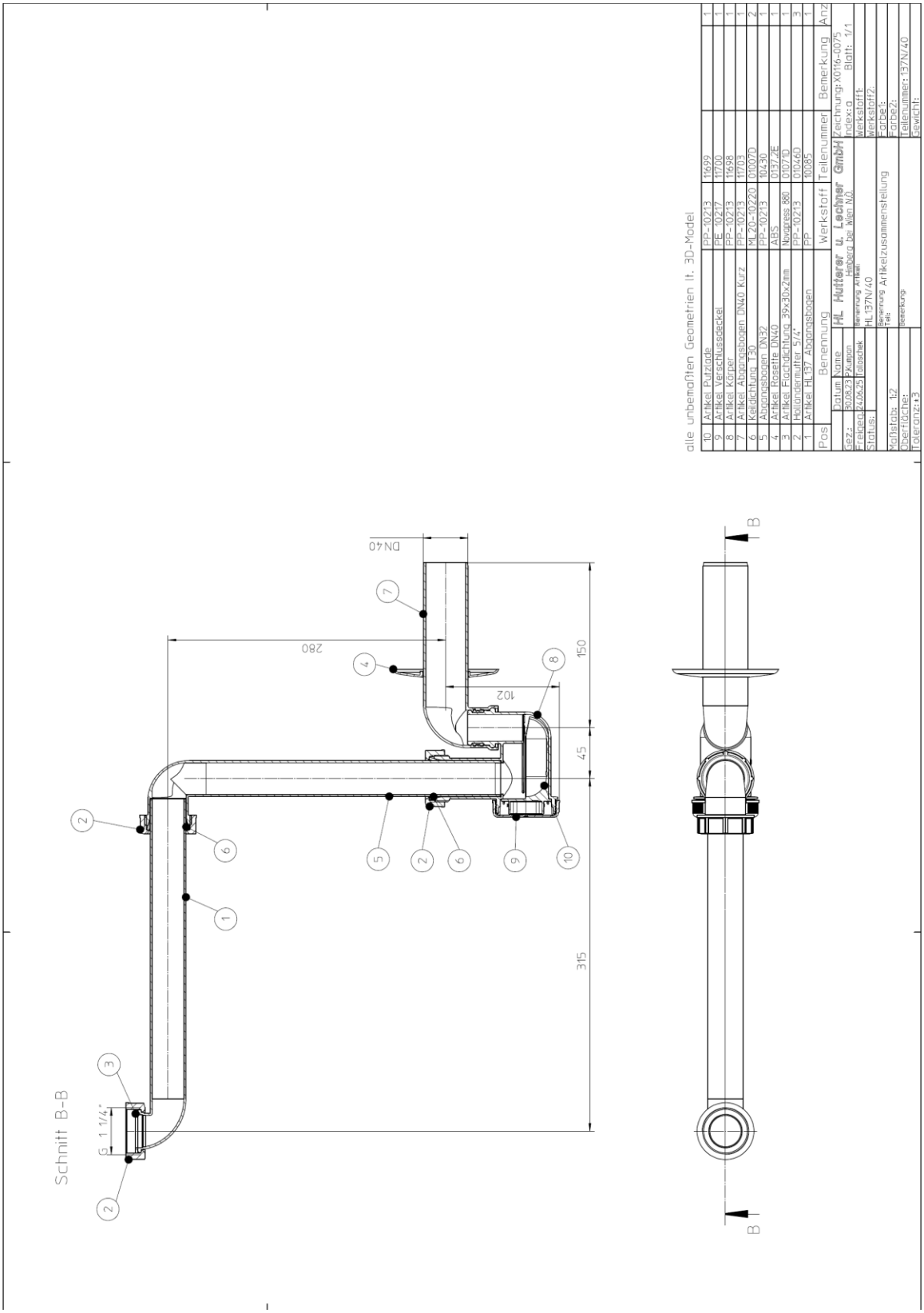


Ende des Prüfberichts – *End of the test report*